A4

Limousine & Avant

Hinnakiri 2024

Audi Vorsprung durch Technik

Audi A4 Limousine

2024

Mark ja mudel	Käigukast	Mudelikood	Mootor ja töömaht, cm3	Võimsus, kW / hj	Hind km-ga, EUR	Hind km-ga, EUR	Hind km-ga, EUR
					basic	advanced	S line
A4 Lim 35 TFSI	**S tronic, 7-k**	8WC *7G	R4 2.0 / 1984	110 / 150	**38 400,00**	**40 200,00**	**42 200,00**
A4 Lim 40 TFSI	**S tronic, 7-k**	8WC *ZG	R4 2.0 / 1984	150 / 204	**42 200,00**	**44 000,00**	**46 000,00**
A4 Lim 40 TFSI quattro	**S tronic, 7-k**	8WC *ZY	R4 2.0 / 1984	150 / 204	**45 200,00**	**47 000,00**	**49 000,00**
A4 Lim 45 TFSI quattro	**S tronic, 7-k**	8WC *AY	R4 2.0 / 1984	195 / 265	**51 500,00**	**53 300,00**	**55 300,00**
A4 Lim 30 TDI	**S tronic, 7-k**	8WC *YG	R4 2.0 / 1968	100 / 136	**38 800,00**	**40 600,00**	**42 700,00**
A4 Lim 35 TDI	**S tronic, 7-k**	8WC *JG	R4 2.0 / 1968	120 / 163	**41 800,00**	**43 600,00**	**45 600,00**
A4 Lim 40 TDI	**S tronic, 7-k**	8WC *UG	R4 2.0 / 1968	150 / 204	**43 100,00**	**44 900,00**	**46 900,00**
A4 Lim 40 TDI quattro	**S tronic, 7-k**	8WC *UY	R4 2.0 / 1968	150 / 204	**46 000,00**	**47 800,00**	**49 800,00**

Reval Auto Esindused OÜ jätab endale õiguse muuta hindu ette teatamata, käesolev hinnakiri muudab kehtetuks varasemad.

Audi A4 Avant

2024

Mark ja mudel	Käigukast	Mudelikood	Mootor ja töömaht, cm3	Võimsus, kW / hj	Hind km-ga, EUR	Hind km-ga, EUR	Hind km-ga, EUR
					basic	advanced	S line
A4 Avant 35 TFSI	**S tronic, 7-k**	8WD *7G	R4 2.0 / 1984	110 / 150	**40 500,00**	**42 300,00**	**44 400,00**
A4 Avant 40 TFSI	**S tronic, 7-k**	8WD *ZG	R4 2.0 / 1984	150 / 204	**44 400,00**	**46 200,00**	**48 300,00**
A4 Avant 40 TFSI quattro	**S tronic, 7-k**	8WD *ZY	R4 2.0 / 1984	150 / 204	**47 300,00**	**49 100,00**	**51 200,00**
A4 Avant 45 TFSI quattro	**S tronic, 7-k**	8WD *AY	R4 2.0 / 1984	195 / 265	**53 600,00**	**55 400,00**	**57 500,00**
A4 Avant 30 TDI	**S tronic, 7-k**	8WD *YG	R4 2.0 / 1968	100 / 136	**40 900,00**	**42 700,00**	**44 800,00**
A4 Avant 35 TDI	**S tronic, 7-k**	8WD *JG	R4 2.0 / 1968	120 / 163	**43 900,00**	**45 700,00**	**47 800,00**
A4 Avant 40 TDI	**S tronic, 7-k**	8WD *UG	R4 2.0 / 1968	150 / 204	**45 200,00**	**47 000,00**	**49 100,00**
A4 Avant 40 TDI quattro	**S tronic, 7-k**	8WD *UY	R4 2.0 / 1968	150 / 204	**48 100,00**	**49 900,00**	**52 000,00**

Reval Auto Esindused OÜ jätab endale õiguse muuta hindu ette teatamata, käesolev hinnakiri muudab kehtetuks varasemad.

A4 Limousine ja A4 Avant standardvarustus

		basic	advanced	S line
2H1/2H9	**"Audi drive select" - MMI®-juhtimisega võimalik muuta auto sõidukarakteristikat**- seadistatavad on mootor, käigukast ja rool (ainult mudelid üle 150 kW)	●	●	●
6K8/QK1	**Audi pre sense city -** kaameraga turvalisussüsteem, mis hoiatab sõidukijuhti võimaliku ohu eest ja vajadusel suurendab pidurdusjõudu või teostab täieliku mahapidurduse kiiruselt kuni 85 km/h	●	●	●
6I3	**"Audi lane departure warning" -** sõiduraja vahetamise abisüsteem	●	●	●
IW3	**Audi connect hädaabi, teenindus ning juhtimine –**hädaabi- ja rikkekõne valmidus; telefoni myAudi rakenduse kaudu: asukoht, olek, sõiduandmed, laadimise ja kliimaseadme juhtimine, alarmsignalisatsiooni teavitused	●	●	●
PIH/4UF	**"Airbag" - turvapadjad juhile ja kaassõitjale, sh kõrvalistuja turvapadja väljalülitamise võimalus**	●	●	●
4X3	**"Airbag" - külgturvapadjad eesistujatele** (istmesse integreeritud)**, lisaks peaturvapatjade süsteem**	●	●	●
PG2	**Alarmseade - salongi mahuandurid, äravedamiskaitse läbi kallutusanduri ja kesklukustus, distantsjuhtimisega**	●	●	●
5MA	**Dekoorliistud armatuurlaual, keskkonsoolil, ustel - hõbehall teemantlakk**	●	●	●
4ZE	**Dekoorliistud** (eksterjöör) **- musta värvi liistud külgmiste akende ümber**	●	●	●
QV3	**Digitaalsignaali vastuvõtt raadiole - DAB** (signaali vastuvõtt sõltub asukohamaal pakutavatest raadiokanalitest)	●	●	●
8EX/8VG 8K1/8X1	**Esi- ja tagalaternad LED-tehnoloogiaga, suunatuled tavapirnidega,**sh päevasõidutuled LED - tehnoloogiaga ning esilaternate pesuseade	●	●	●
7L8	**Efektiivsusmeetmed - sh "Start/Stop" süsteem** (automaatne mootori seiskamine ja käivitamine vähendamaks kütusekulu ja heitmeid)	●	●	●
FP1	**"Functions on demand" - võimaldab autole myAudi veebipoest erinevaid funktsioone juurde tellida**(täpsem info Audi esindusest)	●	●	●
EA0	**Garantii - 2 aastat, läbisõidupiiranguta**	●	●	●
1D8	**Haakeseadme järelpaigalduse valmidus** - eelpaigaldatud juhtmestik ja kohandatud mootori jahutussüsteem	●	●	●
2K1	**Iluvõre ja külgmised õhuvõtuavad ning diffuusor tagaosas - musta värvi**(matt)**, iluvõre ääris kroom-optikaga**	●	-	-
2K5	**Iluvõre ja külgmised õhuvõtuavad ning diffuusor tagaosas titaan-musta värvi** (lamellid kroom-optikaga, matt)**, iluvõre ääris kroom-optikaga**	-	●	-
2K7	**Iluvõre ja külgmised õhuvõtuavad titaan-musta värvining diffuusor tagaosas musta värvi** (matt, aluminium-optikaga)**, iluvõre kärgstruktuuriga**	-	-	●
Q1A/N2M	**Istmed - standardistmed kaetud tekstiilpolster "Index"**	●	●	●
3G4/3B3	**Istmed - ISOFIX lasteistme kinnituse ettevalmistus kõrvalistmel ja "Top Tether" ning ISOFIX kinnitused tagaistmetel**	●	●	●
3L3	**Istmed - manuaalne esiistmete kõrguse, kauguse roolist ja seljatoe kalde reguleerimise võimalus**	●	●	●
3ND	**Istmed - 3 istekohta tagaistmel, seljatugi mitte allaklapitav, kolm peatuge tagaistujatele**	●	●	●
3NT	**Istmed - tagaistme seljatugi osaliselt** (40:20:40) **või täielikult allaklapitav - NB!** Ainult quattro ja/või Avant mudelil	●	●	●
5ZF	**Istmed - peatoed kõigil 5 istekohal, manuaalse kõrguse reguleerimisega**	●	●	●
9S7	**Juhi infosüsteem näidikute paneelis 7-tollise kõrgresolutsioonilise värvidispleiga**(näidikute paneel analoogsete näidikutega)	●	●	●
0TD	**Jalamatid ees ja taga, veluurist**	●	●	●
3S2	**Katusereeling - must** (ainult avant)	●	●	●
4GF/4KC	**Klaasid - esiklaas, külgmised klaasid ja tagaaken soojusisolatsiooniga**	●	●	●
9AK	**Kliimaseade** (automaatne)**, ühe tsooniline**	●	●	●
6E1	**Käetugi esiistmete vahel**	●	●	●
0M1	**Kütusepaagi mahutavus ca 54l**	●	●	●
0M2	**Kütusepaagi mahutavus ca 58l** (ainult quattro mudelid)	●	●	●

A4 Limousine ja A4 Avant standardvarustus

		basic	advanced	S line
FK1	**Kütusepaak - AdBlue® paagi mahutavus ca 12l** (TDI mudelid)	●	●	●
4H5	**Lastelukk,** elektriline nii tagaustele kui ka tagaakendele	●	●	●
6NJ	**Laepolster - tekstiilpolster, värvus vastavalt valitud sisuvärvile**	●	●	●
7M1	**Liistud - läve katteliistud alumiiniumist**	●	●	-
VT5	**Liistud - läve katteliistud alumiiniumist, valgustatud "S" logodega**	-	-	●
QR9	**Liiklusmärkide kaamera-põhine tuvastussüsteem**	●	●	●
7UZ/8RM	**"MMI" raadio, sh "MMI® touch response", 2 x USB, 8 passiivkõlarit auto esi- ja tagaosas ning 10,1-tolline värviekraan**	●	●	●
6SS	**Pagasiruumi põhi kaetud veluuriga**	●	●	●
3GD	**Pagasiruumi põhi kahepoolselt kasutatav + elektriline pagasiruumi kate** (ainult A4 Avant)	●	●	●
4E2	**Pagasiruumi luugi avamine salongis olevast nupust või puldist, manuaalse sulgemisega** (ainult Limousine)	●	●	●
7X2	**Parkimisabi "Plus" auto esi- ja tagaosas - akustiline hoiatustoon ja graafiline näit MMI® ekraanil**	●	●	●
6FA	**Peeglid - välispeeglite korpus värvitud kerevärvi, sh integreeritud LED-suunatuled**	●	●	●
6XD	**Peeglid - välispeeglid elektriliselt reguleeritavad ja elektrilise soojendusega**	●	●	●
1X1/GH4	**quattro® - pidev nelikvedu asümmeetrilise/dünaamilise jõu jaotamisega ja ultra-tehnoloogiaga** (ainult quattro mudelid)	●	●	●
7K1	**Rehvirõhu kontrollsüsteem -** optilise ja akustilise hoiatusega ühe või enama ratta rõhukao korral	●	●	●
1XA	**Rooliratas - multifunktsionaalne, kolme kodaraga disain**	●	●	●
QZ7	**Roolivõimendi - elektromehaaniline, kiirustundlik**	●	●	●
UH1	**Seisupidur** (elektromehaaniline)	●	●	●
0Y3	**Suurendatud külmakindlus**	●	●	●
9ZX	**Telefon-/kommunikatsioon - "Bluetooth interface"**	●	●	●
9P6	**Turvavööd kõigil viiel istekohal, esiistmetel lukustatuse kontrollsüsteemiga**	●	●	●
2Z8	**Tähised - mudeli ja mootori tehnoloogia tähised tagaluugil koos võimsusindeksiga**	●	●	●
1T3	**Tõkiskingad, helkurvest, autoapteek ja ohukolmnurk**	●	●	●
QQ0	**Valgustus auto salongis,** sh baasvalgustus katusemoodulis ja pagasiruumis ning kindalaekas	●	●	●
1S1/1G5	**Varuratas** (ruumisäästev)**, tungraud ja rattavõti**	●	●	●
1BA	**Vedrustus - standardvedrustus**	●	●	●
C3T	**Kergsulamveljed 7J x 16" koos ilukilpidega,** rehvidega 205/60 R16	●	-	-
CH5	**Veljed - Kergmetallveljed 7,5J x 17", 10-kodaraga disain,** rehvidega 225/50 R17 (basic 45 TFSI)	●	o	-
V17	**Veljed - Kergmetallveljed 7,5J x 17", 5-kodaraga "Dynamic" disain,** rehvidega 225/50 R17	-	●	-
V99	**Veljed - kergmetallveljed 8J x 18", 5-Y-kodaraga "S" disain,** rehvidega 245/40 R18	-	-	●

● - standardvarustus; - võimalus puudub; o - lisavarustus

Lisavarustus A4 Limousine & A4 Avant

2024

Kood	Lisavarustus		Hind, EUR
2H1/2H9	**Audi drive select® - võimaldab muuta auto sõidukarakteristikat** (rooli, gaasipedaali tundlikkus, käigukasti töö)	ainult mudelid alla 150 kW	230,00
9S9	**Audi virtual cockpit Plus - täisdigitaalne 12,3 tolline näidikute paneel armatuurlauas, kolm erinevat kujundust** (classic, dynamic ja sport)**, lisa MMI funktsioonid**	ainult koos "Plus" MF rooliga	690,00
2F1	**Audi connect võti - võimaldab auto avada/lukustada/käivitada läbi nutiseadme** (täiendav info müügikonsultandilt)	ainult koos PGD/PGB	140,00
4X4	**"Airbag" - külgturvapadjad esi ja tagaistmetel**	ainult koos 3NT	415,00
7W1	**"Audi pre sense BASIC" - integreeritud turvalisus-süsteem** (ennetavad kaitsemeetmed ohuolukorras - eesmiste turvavööde pingutus, akende sulgemine ja ohutulede aktiveerimine)		290,00
PCH	**"Audi side assist" koos Audi pre sense BASIC and REAR"** - sõiduraja vahetamise abisüsteem koos automaatselt toimivate ennetavate turvalisusmeetmetega		935,00
PCN	**Assistentpakett - "Tour", sh "Audi active lane assist" ja adaptiivne püsikiirushoidja**	ainult koos 8G1/PXC; 1XW/1XP	1 050,00
PCM	**Assistentpakett - "City", tagurduskaamera** (KA2) **ning "Audi side assist"** (PCH)		1 120,00
PCZ	**Assistentpakett - "City + Parking", sh parkimisassistent** (7X5) **ja 360° kaamera ning "Audi side assist"** (PCH)	ainult koos QQ1/QQ2;6XK/6XL	2 085,00
PGD	**"Comfort key" - võtmeta avamis- ja lukustamissüsteem,** sh sensoriga kontrollitav pagasiruumiluugi mugavus-avamine	ainult Limousine	680,00
PGB	**"Comfort key" - võtmeta avamis- ja lukustamissüsteem,** sh elektriliselt avatav/suletav tagaluuk ja sensoriga kontrollitav pagasiruumiluugi mugavus-avamine	ainult Avant	1 240,00
5TT	**Dekoorliistud armatuurlaual, keskkonsoolil, ustel - alumiinium "Ellipse" hõbe**		305,00
5MP	**Dekoorliistud armatuurlaual, keskkonsoolil, ustel - tumepruun pähklipuit**		530,00
5TL	**Dekoorliistud armatuurlaual, keskkonsoolil, ustel - kõrgläike must dekoor "Piano black finish" - Audi exclusive**		530,00
7TL	**Dekoorliistud armatuurlaual, keskkonsoolil, ustel - naturaalne hallikas tammepuit**		530,00
5MB	**Dekoorliistud armatuurlaual, keskkonsoolil, ustel - "Carbon"**		1 430,00
5TD	**Dekoorliistud armatuurlaual, keskkonsoolil, ustel - alumiinium "Ellipse" hall**	ainult koos WK8	0,00
4ZB	**Dekoorliistud** (eksterjöör) **- alumiiniumliistud külgmiste akende ümber - "High-gloss package"**		230,00
4ZD	**Dekoorliistud** (eksterjöör) **- "Black Appearance package" -** musta värvi elemendid auto eksterjööris (Avant - sh mustad katusereelingud)	advanced/S line	635,00
4ZP	**Dekoorliistud** (eksterjöör) **- "Black Appearance package Plus" -** musta värvi elemendid auto eksterjööris, sh musta värvi Audi "rõngad" auto esi- ja tagaosas (Avant - mustad katusereelingud)	advanced/S line 2Z0/2Z7	860,00
PF6	**Disainipakett** (eksterjöör) - **"Competition",** sh must optika pakett Plus (4ZP), ilma mootori tähiseta (2Z7), 19" veljed (44W) ning musta värvi detailid auto esi- ja tagaosas	S line	1 170,00
PF7	**Disainipakett** (eksterjöör) - **"Competition Plus",** sh must optika pakett Plus (4ZP), ilma mootori tähiseta (2Z7), 19" veljed (44W), punased pidurisadulad (PC2), musta värvi välispeeglite korpus (6FJ), Matrix LED esilaternad (PXC), sisenemistuled (9TF), valgustuspakett II (QQ2) ning musta värvi detailid auto esi- ja tagaosas	S line ainult 40/45 mudelid	2 850,00
8G1	**Esilaternad - kaugtulede ümberlülitamise assistent "High-beam assistant"**	mitte koos PXC	175,00
PX2	**Esilaternad - esi- ja tagalaternad LED-tehnoloogiaga, dünaamilised suunatuled tagalaternates,** sh päevasõidutuled		1 135,00
PXC	**Esilaternad - "Matrix LED" tehnoloogiaga**, **dünaamilised suunatuled esi- ja tagalaternates,** sh selektiivne kaugtulede valgusvihu reguleerimine		1 510,00
KS1	**Esiklaasile info kuvamise võimalus - "Head-up display"**	mitte koos 4GY	1 125,00
1D4	**Haakeseade, manuaalselt seadistatav**		915,00
WK8/5TD	**Interjööripakett "Audi design selection" -** valgustuspakett (QQ2), dekooriliist (5TD), laiendatud nahapakett (7HB), lävekatteliistud valgustusega (VT4)	ainult koos N1F/N3Q; 1XW/1XP/2PF	810,00
PS8/3L5 4A3	**Istmed - eesmised sportistmed elektriliselt reguleeritavad** (sh nimmetoed)**, elektrilise soojenduse ja ventilatsioonifunktsiooniga**	ainult koos 9AQ;N1F	2 685,00
7P1	**Istmed - esiistmete nimmetoe elektriline reguleerimise võimalus** (horisontaalne/vertikaalne)		325,00
8I6	**Istmed - pneumaatiliselt reguleeritav nimmetugi koos massaažifunktisooniga**		565,00
3PB	**Istmed - elektriliselt reguleeritav juhiiste**		460,00

Kood	Lisavarustus		Hind, EUR
3L5	**Istmed - elektriliselt reguleeritavad esiistmed**		875,00
PV3	**Istmed - esiistmete elektriline reguleerimise võimalus** (juhiste mäluga)**, sh elektriliselt reguleeritavad nimmetoed**	ainult koos QQ1/QQ2;6XL	1 430,00
3NT	**Istmed - tagaistme seljatugi osaliselt** (40:20:40) **või täielikult allaklapitav**	mitte quattro/Avant	440,00
4A3	**Istmed - elektrilise soojendusega esiistmed**		440,00
4A4	**Istmed - elektrilise soojendusega esi- ja tagaistmed** (mitte koos standard istmepolstriga)	ainult koos 9AQ;3NT	870,00
5ZC	**Istmed - komfortpeatoed esiistmetel, sh esiistmete peatugede täiendav reguleerimise võimalus**		150,00
Q1D	**Istmed - eesmised sportistmed**	ainult koos N2E/N1F/N3Q/N5J	435,00
N2E	**Istmepolster - tekstiilpolster "System"**	ainult koos Q1D	0,00
N1F	**Istmepolster - istmed kaetud nahkpolster kombineerituna kunstnahkpolstriga "mono.pur 550"** (tava- või sportistmed)		1 230,00
N3Q	**Istmepolster - nahk "Fine nappa",** sh nahaga kaetud istmete peatoed ja käetugi esiistmete vahel	ainult koos Q1D; 3NT; WK8	1 295,00
N5J	**Istmepolster - mikrofiiber "Dinamica"/nahk,** sh nahaga kaetud istmete peatoed ja käetugi esiistmete vahel	ainult koos Q1D; 3NT	1 485,00
3FE	**Katuseluuk - elektriliselt juhitav, toonitud turvaklaasist ja päikeserulooga**	ainult Limousine	1 260,00
3FU	**Katuseluuk "Panoramic sunroof", 2-osaline toonitud turvaklaasist, esimene osa elektriliselt juhitav,** sh päikeseruloo kogu luugi ulatuses	ainult Avant	1 695,00
3S1	**Katusereelingud - hele alumiinium**	Avant ainult koos 4ZB	100,00
QL5	**Klaasid alates B-piilarist tahapoole tumendatud** ("Privacy Glass")	ainult koos 4ZB/4ZD/4ZP	485,00
4GY	**Klaasid - esiklaas täiendava elektrilise soojendusega** (nähtavate kütteelementidega)	ainult koos 9ZE	255,00
VW5	**Klaasid - külgmised esiuste klaasid topeltklaasid** (parandamaks auto sisemist müratasset)		175,00
6E3	**Komfortkäetugi esiistmete vahel reguleeritav**		220,00
9AQ	**Kliimaseade "Deluxe" - kolme tsooniline, elektroonilise reguleerimisega eraldi juhile ja kaassõitjale ning salongi tagaosale** (täiendav TFT-displei kliimapaneelis)		795,00
7UG/IT3	**MMI® navigatsioon "Plus", sh "MMI® touch", "Audi connect"** (kehtivusega 3 aastat) **ja 10,1-tolline värviekraan**		3 015,00
9VD	**Kõlarisüsteem "Audi Sound System"** - 10 kõlarit, 6 kanaliga helivõimendi koguväljundvõimsusega 180 vatti		370,00
9VS	**Kõlarisüsteem "Bang & Olufsen Premium Sound System 3D kõlaga"** - 19 kõlarit, 16 kanaliga helivõimendi koguväljundvõimsusega 755 vatti	ainult koos QQ1/QQ2	1 305,00
FK2	**Kütusepaak - AdBlue® paagi mahutavus ca 24l**	ainult TDI	70,00
6NQ	**Laepolster, tumedat värvi** (sisaldub paketis WQS)		295,00
7HB	**Laiendatud nahapakett -** tehisnahaga kaetud keskkonsooli alumine osa ja uste käetoed		340,00
GT6	**Liistud - kõrgläike musta värvi dekoor keskkonsoolil, armatuuri ja uste ülaosas**		210,00
VT4	**Läve katteliistud alumiiniumist, valgustatud**	basic/advanced	175,00
IU1	**Meedialiides "Audi Smartphone Interface"**	ainult koos 7UG	380,00
IU1	**Meedialiides "Audi Smartphone Interface"**		960,00
9JE	**Meedialiides - USB laadmisliidesed tagumistele reisjatele,** keskkonsoolis kaks USB laadimispesa	mitte koos 9JD	90,00
4E7	**Pagasiruumi luugi elektriline avamine võtmest, salongist või luugilt ja sulgemine luugilt**	ainult Avant	565,00
3GN	**Pagasiruumipakett "Fix", teleskoopvarras, kinnitusrihm ja kinnitusaasad** (pagasi turvaliseks kinnitamiseks ja transportimiseks)	ainult Avant	240,00
QE1	**Panipaigapakett -** võrgud esiistmete seljatugedes, kaks topsihoidjat tagaistme käetoes, lukustatav kindalaegas ja kinnitusvõimalused pagasiruumi põrandal (võrk)	Limousine ainult koos 3NT	220,00
KA2	**Parkimiskaamera**		520,00
KA6	**Parkimiskaamera - 360 kraadi kaamerad**		1 830,00
7X5	**Parkimisassistent, sh parkimisabi auto esi- ja tagaosas** (arvutab optimaalseima võimaluse parkimiseks, võttes üle roolijuhtimise ja juht vajutab ainult gaasi- ja piduripedaali)		315,00
PC2	**Pidurisadulad värvitud kõrgläike punaseks ees ja taga**	ainult 40/45 mudelid	380,00

Kood	Lisavarustus		Hind, EUR
4L6	**Peeglid - automaatselt tumenev sisepeegel** (raamita)		205,00
6FJ	**Peeglid - välispeeglite korpus värvitud kõrgläike musta värvi**	ainult advanced/S line;4ZD/4ZP	125,00
6XK	**Peeglid - välispeeglid elektriliselt kokkuklapitavad ja automaatselt tumenevad**	ainult koos 4L6	405,00
6XL	**Peeglid - välispeeglid elektriliselt kokkuklapitavad ja automaatselt tumenevad ning mälu-funktsiooniga**	ainult koos PV3;4L6	405,00
5XF	**Päikesesirmid juhile ja kaassõitjale, pikendatavad**	ainult koos QQ1/QQ2/QQ5	65,00
8T6	**Püsikiirushoidja "Cruise control Plus", sh seadistatav kiiruse piiraja "Speed limiter"**		350,00
1XC	**Rooliratas - multifunktsionaalne, kolme kodaraga disain ja nahkkattega** (automaatkäigukastiga lisandub käiguvahetusfunktsioon)		275,00
1XW	**Rooliratas - multifunktsionaalne "Plus"** (12 juhtnuppu) **kolme kodaraga nahkkattega sportrool** (automaatkäigukastiga lisandub käiguvahetusfunktsioon)		450,00
1XP	**Rooliratas - multifunktsionaalne "Plus"** (12 juhtnuppu) **kolme kodaraga nahkkattega sportrool, elektrilise soojendusega** (automaatkäigukastiga lisandub käiguvahetusfunktsioon)		670,00
2PF	**Rooliratas - multifunktsionaalne "Plus"** (12 juhtnuppu) **kolme kodaraga nahkkattega sportrool, "lõigatud" alaosaga** (automaatkäigukastiga lisandub käiguvahetusfunktsioon)	ei saa koos PCN	580,00
3Y4	**Rulood tagumistele külgakendele** (manuaalsed)		175,00
WQS/5TG	**S line sportpakett,** sh S line interjöör/logod, eesmised sportistmed (Q1D), dekoorliistud (5TG), lävekatteliistud valgustusega, musta värvi detailid interjööris (GT6), terasest pedaalid/jalatugi, must laepolster (6NQ)	ainult koos 1XW/1XP/2PF; N7V/N5V/N3M/N5K;3NT	1 000,00
5TG	**S line dekoorliistud armatuurlaual, keskkonsoolil, ustel - harjatud alumiinium** (matt)	ainult koos WQS	0,00
N5V/Q4Q	**S line "Plus" sportistmed, kaetud mikrofiiber "Dinamica"/nahk istmepolstriga** (kärjekujuliste kontrastõmblustega)	ainult koos WQS;8I6;3NT;3L5	2 220,00
N3M/Q4Q	**S line "Plus" sportistmed, kaetud S line istmepolstriga "Fine nappa"** (kärjekujuliste kontrastõmblustega)	ainult koos WQS;8I6;3NT;3L5	3 245,00
N7V	**S line istmepolster - tekstiil "Sequence"/nahk**, sh nahaga kaetud istmete peatoed ja käetugi esiistmete vahel	ainult koos WQS;3NT	1 020,00
N5K	**S line istmepolster - mikrofiiber "Frequenz"/nahk**, sh nahaga kaetud istmete peatoed ja käetugi esiistmete vahel	ainult koos WQS;3NT	1 595,00
N3M	**S line istmepolster - "Fine nappa",** sh nahaga kaetud istmete peatoed ja käetugi esiistmete vahel	ainult koos WQS;8I6;3NT;3L5	2 620,00
YYB/0TL	**S line istmepolstri lisa, punased õmblused "Audi exclusive"**, sh punased õmblused istmetel, uste käetugedel, keskkonsoolil, roolil ning jalamattidel	ainult koos WQS;2PF;7HB;6E3 N5K/N3M/N5V	595,00
9TF	**Sisenemistuled -** basic/advanced mudelil Audi "rõngad", S line mudelil "S" logo	ainult koos QQ1/QQ2	150,00
9M9	**Seisuküte/ventilatsioon, võimaldab taimeri või kaugjuhtimispuldi kaudu käivitada autonoomse soojenduse või ventilatsiooni**		1 890,00
5J1	**Spoiler - "Carbon" spoiler tagaluugil**	ainult Limousine	1 090,00
5J6	**Spoiler - "Carbon" spoiler tagaluugi ülaosas**	ainult Avant	1 925,00
9JD	**Suitsetaja pakett - sigaretisüütaja ja tuhatoos keskkonsoolis**		65,00
UH2	**Sõidualustamise assistant, sh "Auto release"-funktsioon**		100,00
9ZV	**Telefon ja kommunikatsioon - "Audi phone box Light"**, universaalne telefonialus käetoes esiistmete vahel võimaldamaks telefonikõnesid läbi "Bluetooth" ühenduse		290,00
9ZE/GB1	**Telefon ja kommunikatsioon - "Audi phone box" koos LTE-toega**, universaalne telefonialus käetoes esiistmete vahel võimaldamaks telefonikõnesid läbi "Bluetooth" ühenduse		520,00
2Z7	**Tähised - ilma mootori tehnoloogia/võimsusindeksi tähiseta tagaluugil**		0,00
2Z0	**Tähised - mootori tehnoloogia/võimsusindeksi ja mudeli tähisteta tagaluugil**		0,00
1PD	**Vargusevastased rattapoldid,** võimaldavad ratast vabastada ainult spetsiaalse adapteri abil		40,00
QQ5	**Valgustatud päikesesirmid** ("make-up" valgustus)		85,00
QQ1	**Valgustuspakett I "Ambiente Lighting " -** "Ambient" valgustus armatuurlauas ja ustes (ees ja taga)		290,00
QQ2	**Valgustuspakett II "Ambient lighting plus" -** "Ambient" ja kontuurvalgustus kogu autos (võimalik valida 30 värvitooni vahel)		405,00
1BE	**Vedrustus - sportvedrustus** (-23 mm tavavedrustusest)		395,00
1BQ	**Vedrustus - sportvedrustus koos vedrustuse jäikuse seadistamise võimalusega** (tavavedrustusest 23mm madalam)	ainult koos 2H1/2H9	1 180,00
1BL	**Vedrustus - tavavedrustuse** (-10 mm tavavedrustusest) **jäikuse seadistamise võimalus "Dynamic" või "Comfort"**	ainult koos 2H1/2H9	1 180,00
VC2	**Väravapult "HomeLink" -** integreeritud programmeeritav kaugjuhtimispult garaaži/värava uste avamiseks ja sulgemiseks		270,00

Kood	Lisavarustus		Hind, EUR
CX1	**Veljed - kergmetallveljed 7J x 16", 5-kodaraga disain,** rehvidega 205/60 R16	basic	750,00
CH5	**Veljed - Kergmetallveljed 7,5J x 17", 10-kodaraga disain,** rehvidega 225/50 R17	basic	1 320,00
CH5	**Veljed - Kergmetallveljed 7,5J x 17", 10-kodaraga disain,** rehvidega 225/50 R17	advanced	0,00
C8F	**Veljed - kergmetallveljed 7,5J x 17", 10-kodaraga "Crystal" disain,** rehvidega 225/50 R17	basic	1 320,00
C8F	**Veljed - kergmetallveljed 7,5J x 17", 10-kodaraga "Crystal" disain,** rehvidega 225/50 R17	basic 45 TFSI/advanced	0,00
C7R	**Veljed - kergmetallveljed 7,5J x 17", 5-topeltkodaraga disain**, rehvidega 225/50 R17	basic	1 605,00
C7R	**Veljed - kergmetallveljed 7,5J x 17", 5-topeltkodaraga disain**, rehvidega 225/50 R17	basic 45 TFSI	290,00
C7R	**Veljed - kergmetallveljed 7,5J x 17", 5-topeltkodaraga disain**, rehvidega 225/50 R17	advanced	175,00
C4F	**Veljed - kergmetallveljed 7,5J x 17", 5-kodaraga "Aero" disain, kontrasthalliga, osaliselt poleeritud,** rehvidega 225/50 R17	basic	1 775,00
C4F	**Veljed - kergmetallveljed 7,5J x 17", 5-kodaraga "Aero" disain, kontrasthalliga, osaliselt poleeritud,** rehvidega 225/50 R17	basic 45 TFSI	460,00
C4F	**Veljed - kergmetallveljed 7,5J x 17", 5-kodaraga "Aero" disain, kontrasthalliga, osaliselt poleeritud,** rehvidega 225/50 R17	advanced	350,00
C4Q	**Veljed - kergmetallveljed 8J x 18", 10-kodaraga "V" disain,** rehvidega 245/40 R18	basic	2 290,00
C4Q	**Veljed - kergmetallveljed 8J x 18", 10-kodaraga "V" disain,** rehvidega 245/40 R18	basic 45 TFSI	975,00
C4Q	**Veljed - kergmetallveljed 8J x 18", 10-kodaraga "V" disain,** rehvidega 245/40 R18	advanced	860,00
C4Q	**Veljed - kergmetallveljed 8J x 18", 10-kodaraga "V" disain,** rehvidega 245/40 R18	S line	0,00
V14	**Veljed - kergmetallveljed 8J x 18", 5-topletkodaraga "Star" disain,** rehvidega 245/40 R18	basic	2 290,00
V14	**Veljed - kergmetallveljed 8J x 18", 5-topletkodaraga "Star" disain,** rehvidega 245/40 R18	basic 45 TFSI	975,00
V14	**Veljed - kergmetallveljed 8J x 18", 5-topletkodaraga "Star" disain,** rehvidega 245/40 R18	advanced	860,00
V14	**Veljed - kergmetallveljed 8J x 18", 5-topletkodaraga "Star" disain,** rehvidega 245/40 R18	S line	0,00
CB5	**Veljed - kergmetallveljed 8J x 18", 5-kodaraga "Dynamic" disain, kontrasthalliga, osaliselt poleeritud,** rehvidega 245/40 R18	basic	2 460,00
CB5	**Veljed - kergmetallveljed 8J x 18", 5-kodaraga "Dynamic" disain, kontrasthalliga, osaliselt poleeritud,** rehvidega 245/40 R18	basic 45 TFSI	1 145,00
CB5	**Veljed - kergmetallveljed 8J x 18", 5-kodaraga "Dynamic" disain, kontrasthalliga, osaliselt poleeritud,** rehvidega 245/40 R18	advanced	1 035,00
CB5	**Veljed - kergmetallveljed 8J x 18", 5-kodaraga "Dynamic" disain, kontrasthalliga, osaliselt poleeritud,** rehvidega 245/40 R18	S line	175,00
C5Y	**Veljed - kergmetallveljed 8J x 18", 10-kodaraga "Dynamic" disain, kontrasthalliga, osaliselt poleeritud,** rehvidega 245/40 R18	basic	2 460,00
C5Y	**Veljed - kergmetallveljed 8J x 18", 10-kodaraga "Dynamic" disain, kontrasthalliga, osaliselt poleeritud,** rehvidega 245/40 R18	basic 45 TFSI	1 145,00
C5Y	**Veljed - kergmetallveljed 8J x 18", 10-kodaraga "Dynamic" disain, kontrasthalliga, osaliselt poleeritud,** rehvidega 245/40 R18	advanced	1 035,00
C5Y	**Veljed - kergmetallveljed 8J x 18", 10-kodaraga "Dynamic" disain, kontrasthalliga, osaliselt poleeritud,** rehvidega 245/40 R18	S line	175,00
45S	**Veljed - kergmetallveljed "Audi Sport" - 8J x 18", 5-topeltkodaraga disain,** rehvidega 245/40 R18	basic	2 860,00
45S	**Veljed - kergmetallveljed "Audi Sport" - 8J x 18", 5-topeltkodaraga disain,** rehvidega 245/40 R18	basic 45 TFSI	1 550,00
45S	**Veljed - kergmetallveljed "Audi Sport" - 8J x 18", 5-topeltkodaraga disain,** rehvidega 245/40 R18	advanced	1 430,00
45S	**Veljed - kergmetallveljed "Audi Sport" - 8J x 18", 5-topeltkodaraga disain,** rehvidega 245/40 R18	S line	575,00
45Q	**Veljed - kergmetallveljed "Audi Sport" - 8J x 18", 10-Y-kodaraga disain, antratsiit-must, osaliselt poleeritud,** rehvidega 245/40 R18	basic	3 090,00
45Q	**Veljed - kergmetallveljed "Audi Sport" - 8J x 18", 10-Y-kodaraga disain, antratsiit-must, osaliselt poleeritud,** rehvidega 245/40 R18	basic 45 TFSI	1 775,00
45Q	**Veljed - kergmetallveljed "Audi Sport" - 8J x 18", 10-Y-kodaraga disain, antratsiit-must, osaliselt poleeritud,** rehvidega 245/40 R18	advanced	1 660,00
45Q	**Veljed - kergmetallveljed "Audi Sport" - 8J x 18", 10-Y-kodaraga disain, antratsiit-must, osaliselt poleeritud,** rehvidega 245/40 R18	S line	805,00
V67	**Veljed - kergmetallveljed "Audi Sport" - 8J x 18", 5-kodaraga "Trapezoid" disain, titaan-hall** (matt)**, osaliselt poleeritud,** rehvidega 245/40 R18	basic	3 245,00
V67	**Veljed - kergmetallveljed "Audi Sport" - 8J x 18", 5-kodaraga "Trapezoid" disain, titaan-hall** (matt)**, osaliselt poleeritud,** rehvidega 245/40 R18	basic 45 TFSI	1 935,00

Kood	Lisavarustus		Hind, EUR
V67	**Veljed - kergmetallveljed "Audi Sport" - 8J x 18", 5-kodaraga "Trapezoid" disain, titaan-hall** (matt)**, osaliselt poleeritud,** rehvidega 245/40 R18	advanced	1 815,00
V67	**Veljed - kergmetallveljed "Audi Sport" - 8J x 18", 5-kodaraga "Trapezoid" disain, titaan-hall** (matt)**, osaliselt poleeritud,** rehvidega 245/40 R18	S line	965,00
40W	**Veljed - kergmetallveljed "Audi Sport" - 8,5J x 19", 10-kodaraga "V" disain, osaliselt poleeritud,** rehvidega 245/35 R19 (mitte koos 9M9)	basic	3 430,00
40W	**Veljed - kergmetallveljed "Audi Sport" - 8,5J x 19", 10-kodaraga "V" disain, osaliselt poleeritud,** rehvidega 245/35 R19 (mitte koos 9M9)	basic 45 TFSI	2 115,00
40W	**Veljed - kergmetallveljed "Audi Sport" - 8,5J x 19", 10-kodaraga "V" disain, osaliselt poleeritud,** rehvidega 245/35 R19 (mitte koos 9M9)	advanced	2 005,00
40W	**Veljed - kergmetallveljed "Audi Sport" - 8,5J x 19", 10-kodaraga "V" disain, osaliselt poleeritud,** rehvidega 245/35 R19 (mitte koos 9M9)	S line	1 145,00
44S	**Veljed - kergmetallveljed "Audi Sport" - 8,5J x 19", 5-kodaraga "Torsio" disain,** rehvidega 245/35 R19 (mitte koos 9M9)	basic	3 430,00
44S	**Veljed - kergmetallveljed "Audi Sport" - 8,5J x 19", 5-kodaraga "Torsio" disain,** rehvidega 245/35 R19 (mitte koos 9M9)	basic 45 TFSI	2 115,00
44S	**Veljed - kergmetallveljed "Audi Sport" - 8,5J x 19", 5-kodaraga "Torsio" disain,** rehvidega 245/35 R19 (mitte koos 9M9)	advanced	2 005,00
44S	**Veljed - kergmetallveljed "Audi Sport" - 8,5J x 19", 5-kodaraga "Torsio" disain,** rehvidega 245/35 R19 (mitte koos 9M9)	S line	1 145,00
44R	**Veljed - kergmetallveljed "Audi Sport" - 8,5J x 19", 5-kodaraga "Rotor" disain,titaan-hall** (matt)**, osaliselt poleeritud,** rehvidega 245/35 R19 (mitte koos 9M9)	basic	3 770,00
44R	**Veljed - kergmetallveljed "Audi Sport" - 8,5J x 19", 5-kodaraga "Rotor" disain,titaan-hall** (matt)**, osaliselt poleeritud,** rehvidega 245/35 R19 (mitte koos 9M9)	basic 45 TFSI	2 460,00
44R	**Veljed - kergmetallveljed "Audi Sport" - 8,5J x 19", 5-kodaraga "Rotor" disain,titaan-hall** (matt)**, osaliselt poleeritud,** rehvidega 245/35 R19 (mitte koos 9M9)	advanced	2 345,00
44R	**Veljed - kergmetallveljed "Audi Sport" - 8,5J x 19", 5-kodaraga "Rotor" disain,titaan-hall** (matt)**, osaliselt poleeritud,** rehvidega 245/35 R19 (mitte koos 9M9)	S line	1 485,00
F43	**Veljed - kergmetallveljed "Audi Sport" - 8,5J x 19", 10-kodaraga "Turbine" disain, plaatina hall, osaliselt poleeritud,** rehvidega 245/35 R19 (mitte koos 9M9)	basic	3 770,00
F43	**Veljed - kergmetallveljed "Audi Sport" - 8,5J x 19", 10-kodaraga "Turbine" disain, plaatina hall, osaliselt poleeritud,** rehvidega 245/35 R19 (mitte koos 9M9)	basic 45 TFSI	2 460,00
F43	**Veljed - kergmetallveljed "Audi Sport" - 8,5J x 19", 10-kodaraga "Turbine" disain, plaatina hall, osaliselt poleeritud,** rehvidega 245/35 R19 (mitte koos 9M9)	advanced	2 345,00
F43	**Veljed - kergmetallveljed "Audi Sport" - 8,5J x 19", 10-kodaraga "Turbine" disain, plaatina hall, osaliselt poleeritud,** rehvidega 245/35 R19 (mitte koos 9M9)	S line	1 485,00
47E	**Veljed - kergmetallveljed "Audi Sport" - 8,5J x 19", 5-V-kodaraga "Star" disain, titaan-hall, osaliselt poleeritud,** rehvidega 245/35 R19 (mitte koos 9M9)	basic	3 770,00
47E	**Veljed - kergmetallveljed "Audi Sport" - 8,5J x 19", 5-V-kodaraga "Star" disain, titaan-hall, osaliselt poleeritud,** rehvidega 245/35 R19 (mitte koos 9M9)	basic 45 TFSI	2 460,00
47E	**Veljed - kergmetallveljed "Audi Sport" - 8,5J x 19", 5-V-kodaraga "Star" disain, titaan-hall, osaliselt poleeritud,** rehvidega 245/35 R19 (mitte koos 9M9)	advanced	2 345,00
47E	**Veljed - kergmetallveljed "Audi Sport" - 8,5J x 19", 5-V-kodaraga "Star" disain, titaan-hall, osaliselt poleeritud,** rehvidega 245/35 R19 (mitte koos 9M9)	S line	1 485,00
44W	**Veljed - kergmetallveljed "Audi Sport" - 8,5J x 19", 5-kodaraga "Flag" disain, musta värvi, osaliselt poleeritud,** rehvidega 245/35 R19 (mitte koos 9M9)	basic	3 815,00
44W	**Veljed - kergmetallveljed "Audi Sport" - 8,5J x 19", 5-kodaraga "Flag" disain, musta värvi, osaliselt poleeritud,** rehvidega 245/35 R19 (mitte koos 9M9)	basic 45 TFSI	2 505,00
44W	**Veljed - kergmetallveljed "Audi Sport" - 8,5J x 19", 5-kodaraga "Flag" disain, musta värvi, osaliselt poleeritud,** rehvidega 245/35 R19 (mitte koos 9M9)	advanced	2 390,00
44W	**Veljed - kergmetallveljed "Audi Sport" - 8,5J x 19", 5-kodaraga "Flag" disain, musta värvi, osaliselt poleeritud,** rehvidega 245/35 R19 (mitte koos 9M9)	S line	1 535,00
6JE	**Värv - välimised ukselingid kroomitud**		65,00
6H4	**Värv - katus värvitud kontrastvärvi** (Mythos-must)	ainult Limousine	460,00
A2A2	**Välisvärv - Briljant-must**	basic/advanced	0,00
Z9Z9	**Välisvärv - Arkona-valge**		0,00
L5L5	**Välisvärv - Florett-hõbedane** metallikvärv	basic/advanced	1 035,00
H1H1	**Välisvärv - Manhattan-hall** metallikvärv	basic/advanced	1 035,00
2Y2Y	**Välisvärv - Glacier-valge** metallikvärv		1 035,00
0E0E	**Välisvärv - Mythos-must** metallikvärv		1 035,00
2D2D	**Välisvärv - Navarra-sinine** metallikvärv		1 035,00
B1B1	**Välisvärv - Progressive-punane** metallikvärv		1 035,00
M4M4	**Välisvärv - District-roheline** metallikvärv		1 035,00

Kood	Lisavarustus		Hind, EUR
Z7Z7	**Välisvärv - Chronos-hall** metallikvärv	S line	1 035,00
9W9W	**Välisvärv - Ascari-sinine** metallikvärv	S line	1 605,00
6Y6Y	**Välisvärv - Daytona-hall** pärlefektvärv	S line	1 035,00
EA1	**Pikendatud tehasegarantii - 3 aastat** (2 aastat + 1 aasta lisagarantiid)**, läbisõiduni 30 000 km**		85,00
EA2	**Pikendatud tehasegarantii - 3 aastat** (2 aastat + 1 aasta lisagarantiid)**, läbisõiduni 60 000 km**		130,00
EA3	**Pikendatud tehasegarantii - 3 aastat** (2 aastat + 1 aasta lisagarantiid)**, läbisõiduni 90 000 km**		210,00
EB4	**Pikendatud tehasegarantii - 3 aastat** (2 aastat + 1 aasta lisagarantiid)**, läbisõiduni 120 000 km**		260,00
EB3	**Pikendatud tehasegarantii - 3 aastat** (2 aastat + 1 aasta lisagarantiid)**, läbisõiduni 150 000 km**		345,00
EA4	**Pikendatud tehasegarantii - 4 aastat** (2 aastat + 2 aastat lisagarantiid)**, läbisõiduni 40 000 km**		245,00
EA5	**Pikendatud tehasegarantii - 4 aastat** (2 aastat + 2 aastat lisagarantiid)**, läbisõiduni 80 000 km**		390,00
EA6	**Pikendatud tehasegarantii - 4 aastat** (2 aastat + 2 aastat lisagarantiid)**, läbisõiduni 120 000 km**		580,00
EA7	**Pikendatud tehasegarantii - 5 aastat** (2 aastat + 3 aastat lisagarantiid)**, läbisõiduni 50 000 km**		420,00
EA8	**Pikendatud tehasegarantii - 5 aastat** (2 aastat + 3 aastat lisagarantiid)**, läbisõiduni 100 000 km**		695,00
EA9	**Pikendatud tehasegarantii - 5 aastat** (2 aastat + 3 aastat lisagarantiid)**, läbisõiduni 150 000 km**		1 095,00
APM	**Porimatid ees/taga**	8W1061501 041 8W0061511A 041	142,00
APP	**Pagasiruumi matt**	Lim 8W5061180 Avant 8W9061180	118,00
APK	**Pagasilaadimise läbipaistev kaitsekile tagastangele**	Lim 8W5061197 Avant 8W9061197A	125,00
APC	**Tagaluugispoiler carbon/carbonmatt**	Lim 8W5071641A/B 3Q0	1 189,00
APC	**Katusespoiler carbon/carbonmatt**	Avant 8W9071641A/B 3Q0	2 189,00
APV	**Välispeegli carbonkatted reavahetusabita/abiga**	8W0072530/A 3Q0	798,00
APO	**Porisirmid ees/taga**	8W5075111C 8W5075101B; S line 8W5075106A	265,00
ARA	**Katuseraamid**	Lim 8W5071126 Avant 8W9071151	369,00
APA	**Pardakaamera liikluse jälgimiseks ees**	4K0063511	795,00
APT	**Pardakaamera liikluse jälgimiseks ees/taga**	4K0063511A	1 095,00
AVT	**Talvevelg 10-kodarat 4 x 18"**	8W0071498B 8Z8	2 256,00

Hinnad sisaldavad 22% käibemaksu. Reval Auto Esindused OÜ jätab endale õiguse muuta hindu ette teatamata, käesolev hinnakiri muudab kehtetuks varasemad.

Audi A4 Limousine mõõdud: 2024

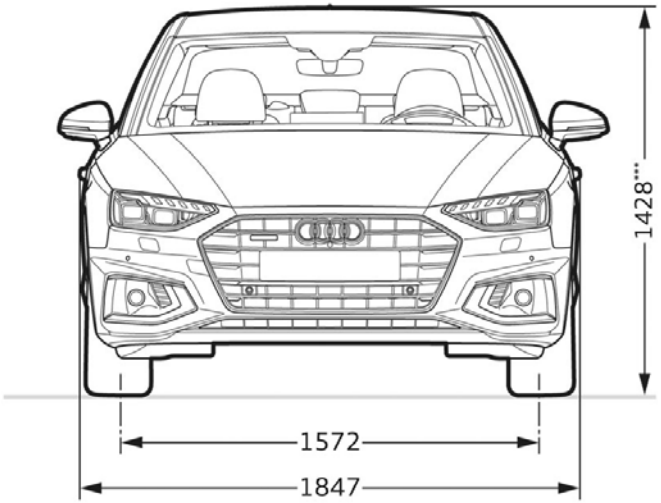

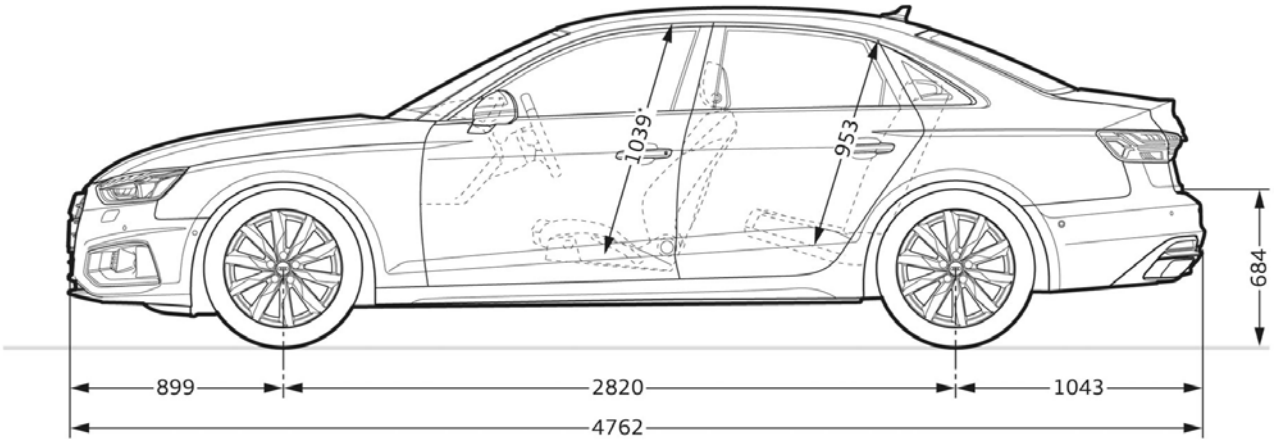

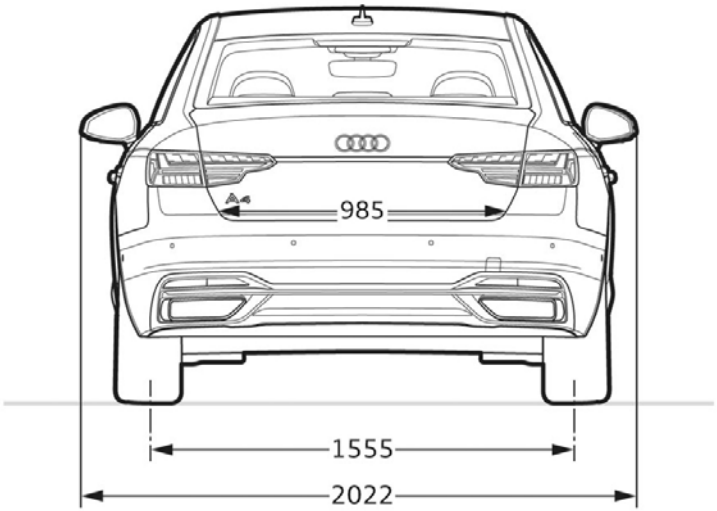

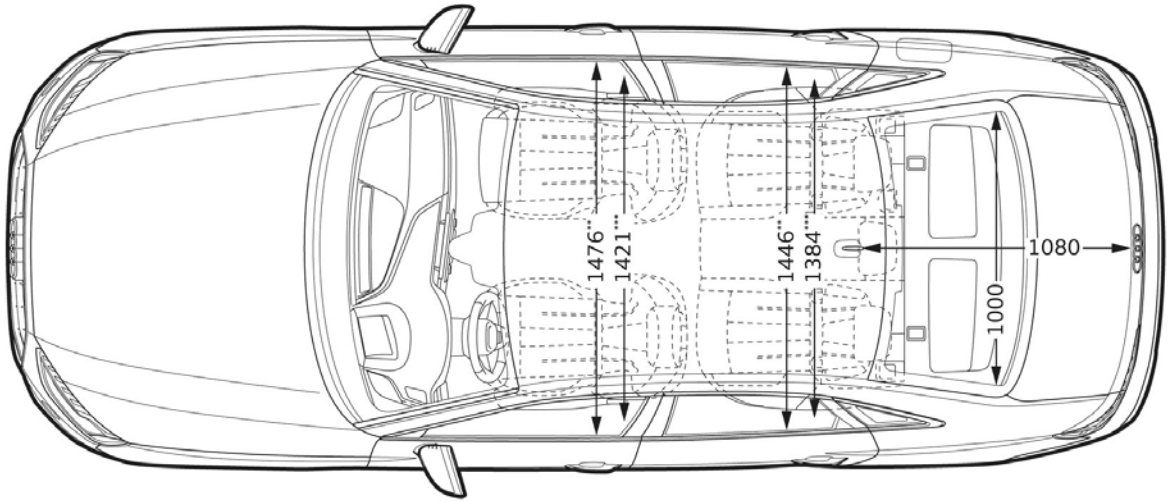

Audi A4 Avant mõõdud: 2024

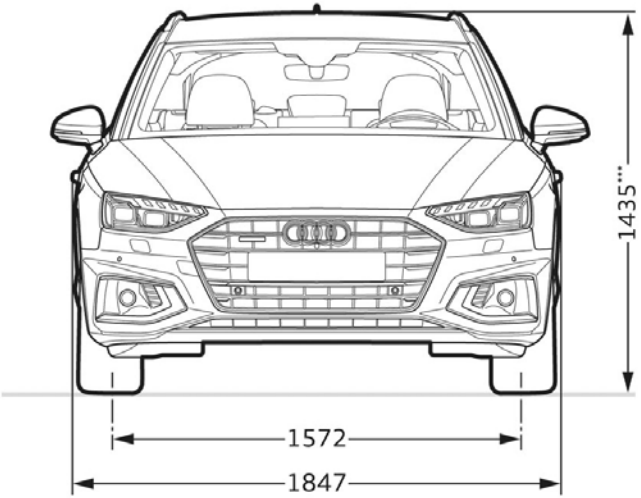

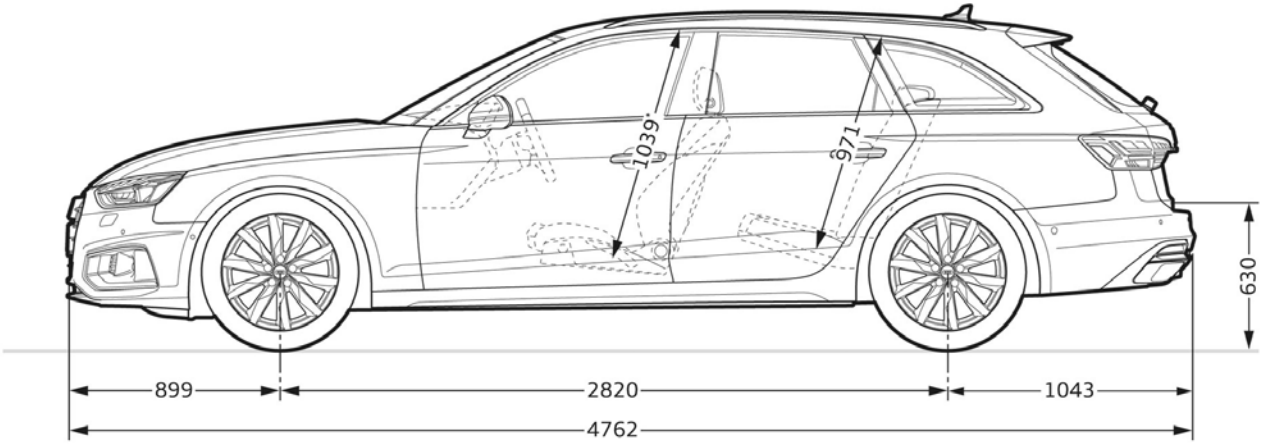

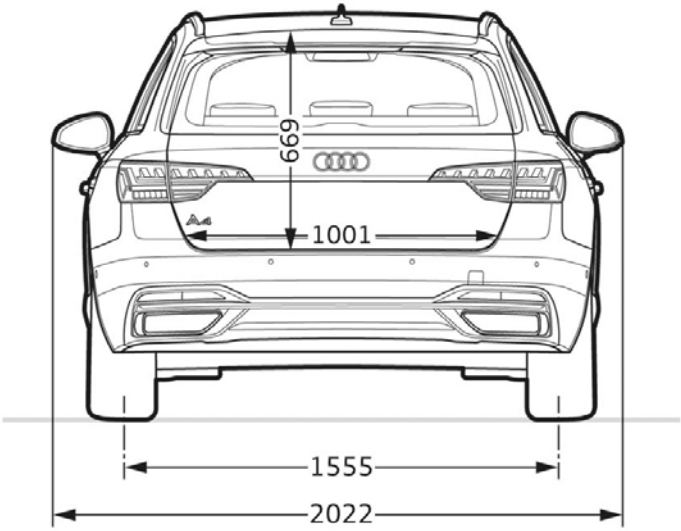

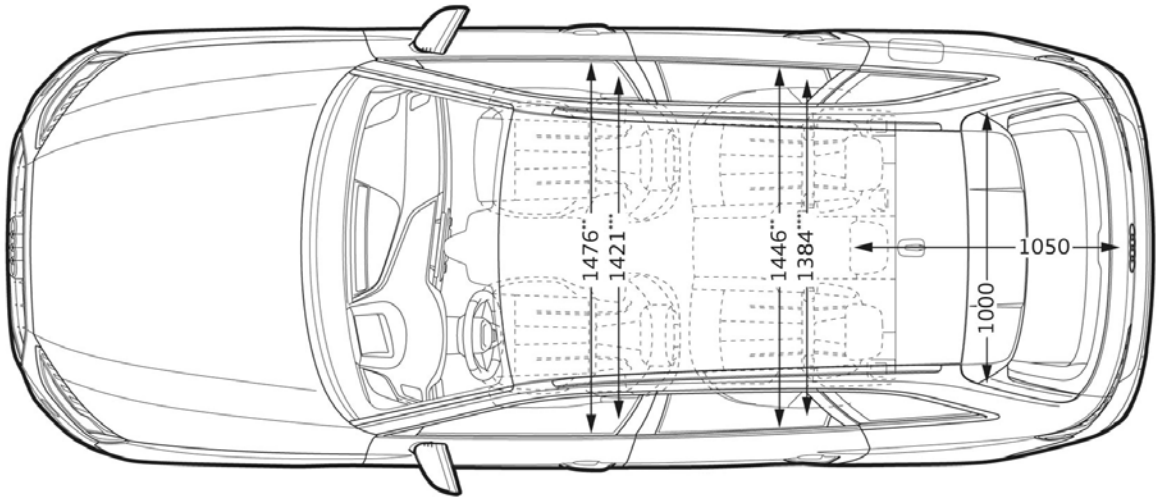

Originaaltarvikud ning aksessuaarid leiad **www.pood.audi.ee**

Audi Vorsprung durch Technik
Audi Tallinn
Reval Auto Esindused OÜ
Paldiski mnt 100a, 13522 Tallinn
Tel: 611 2000
e-post: tallinn@audi.ee
Audi Tartu
Aasta Auto AS
Sepa 24b, 51013 Tartu
Tel: 7308 020
e-post: audi@aastaauto.ee
Audi teeninduskeskus Pärnus
Reval Auto Esindused OÜ
Tallinna mnt 87e, 80034 Pärnu
Tel: 444 7130
e-post: parnu@audi.ee
Audi teeninduskeskus Kuressaares
Reval Auto Esindused OÜ
Tallinna tn 61a, 93818 Kuressaare
Tel 453 0100
e-post: kuressaare@audi.ee
Audi teeninduskeskus Virumaal
Møller Auto Viru AS
Narva mnt 143, 41536 Jõhvi
Tel 680 8200
e-post: viru@moller.ee